Quickmix

PACLITE Equipment

Conçu pour mélanger le béton et le mortier, ce malaxeur est de conception solide, facilement transportable et peut être utilisé avec ou sans le trépied.

Idéal pour les entrepreneurs, les sociétés de location et les applications industrielles.

HONDA Essence GX160 - 5,5 hp | Électrique 0,5 hp

Quickmix 150 Paclite

MALAXEUR SUR TRÉPIED

POWERED by HONDA norm SAE J1349

Dosage	17,5 Kg
Production par heure	1,00 m³/h
Vitesse	30 rpm
Capacité du tambour	130 L
Mélange maxi.	90 L
Dimensions sans trépied	900 x 600 x 850 mm
Dimensions avec trépied	1350 x 750 x 1450 mm

12, avenue des Coquelicots 94385 Bonneuil-sur-Marne FRANCE
sales@paclite-equip.com

PACLITE-EQUIP.COM
Tél. +33 1 49 56 02 82

Quickmix

PACLITE Equipment

CARACTÉRISTIQUES ET AVANTAGES

- Sortie mixte 90 L.
- Conception rigide et solide.
- Moteur essence Honda GX160.
- Moteurs électriques 230 V & 110 V avec protection thermique.
- Ouverture du tambour renforcée.
- Lames de mélange conçues pour un mélange rapide.
- Conception éprouvée et scellée à vie.
- Support trépied pour un déchargement facile dans la brouette.
- Facile à transporter.
- Mélangeur parfait à combiner avec l'équipement de béton Paclite.

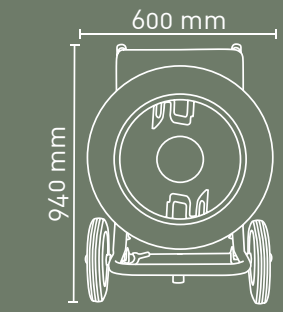

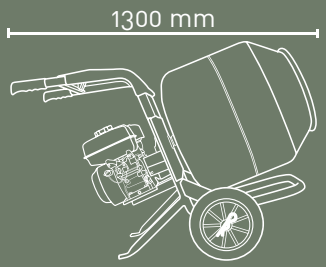

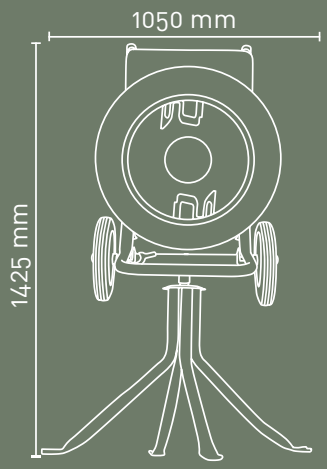

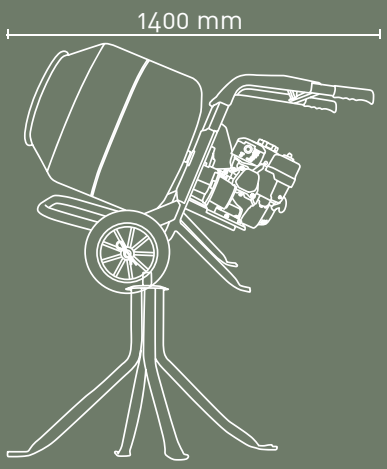

MODÈLE	HONDA GX 160	ELECTRIC 110 V	ELECTRIC 220 V
Type de moteur	Essence	Électrique	Électrique
Puissance du moteur	4,8 HP (3,6 kW)	400 W	400 W
Rotations	2850 rpm	1400 rpm	1400 rpm
Poids à sec	61 kg	57 kg	57 kg
Niveau de puissance sonore	93 dB (A)	85 dB (A)	85 dB (A)
Vitesse du tambour	30 rpm	30 rpm	30 rpm
Système de protection	IP45		

12, avenue des Coquelicots 94385 Bonneuil-sur-Marne FRANCE
sales@paclite-equip.com
PACLITE-EQUIP.COM
Tél. +33 1 49 56 02 82